电动门锁(3) SD813-3

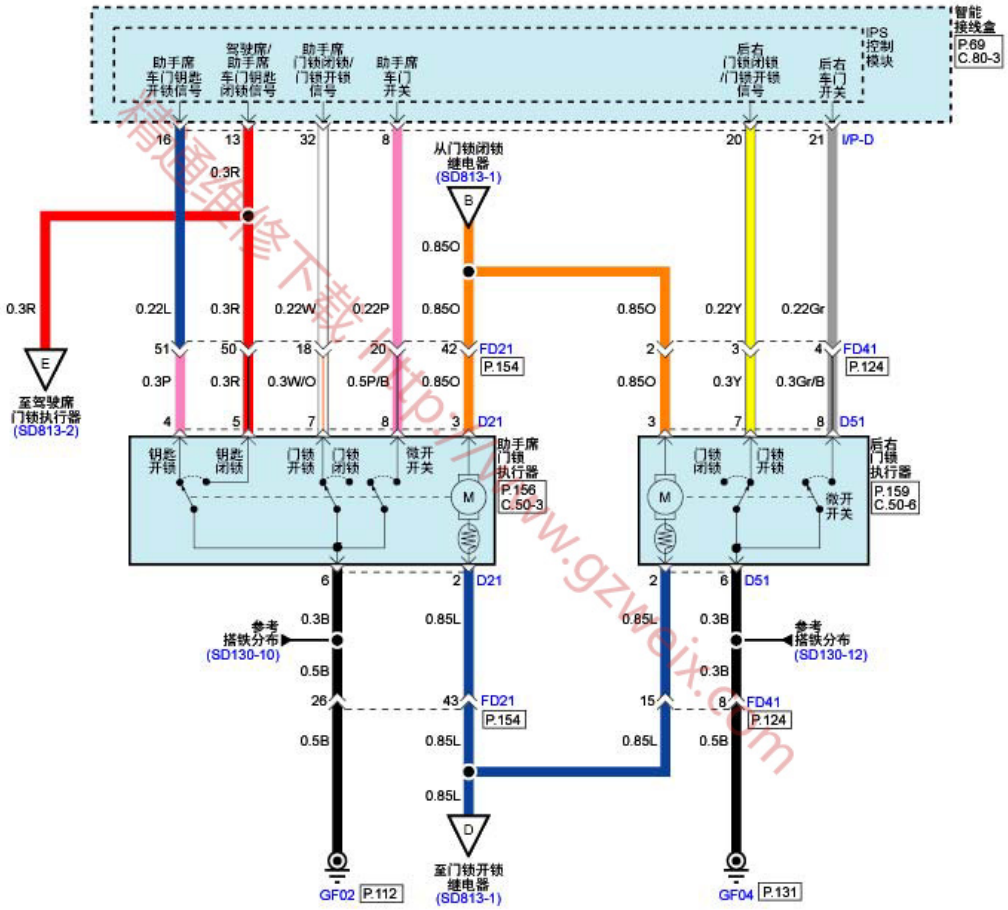

精通维修下载 http://www.gzweix.com